Schalk STEUERUNGSTECHNIK GmbH

Anwendungsbeispiel 230V AC- und 24V DC-Antriebe im Mischbetrieb an einer Zentralsteuerung

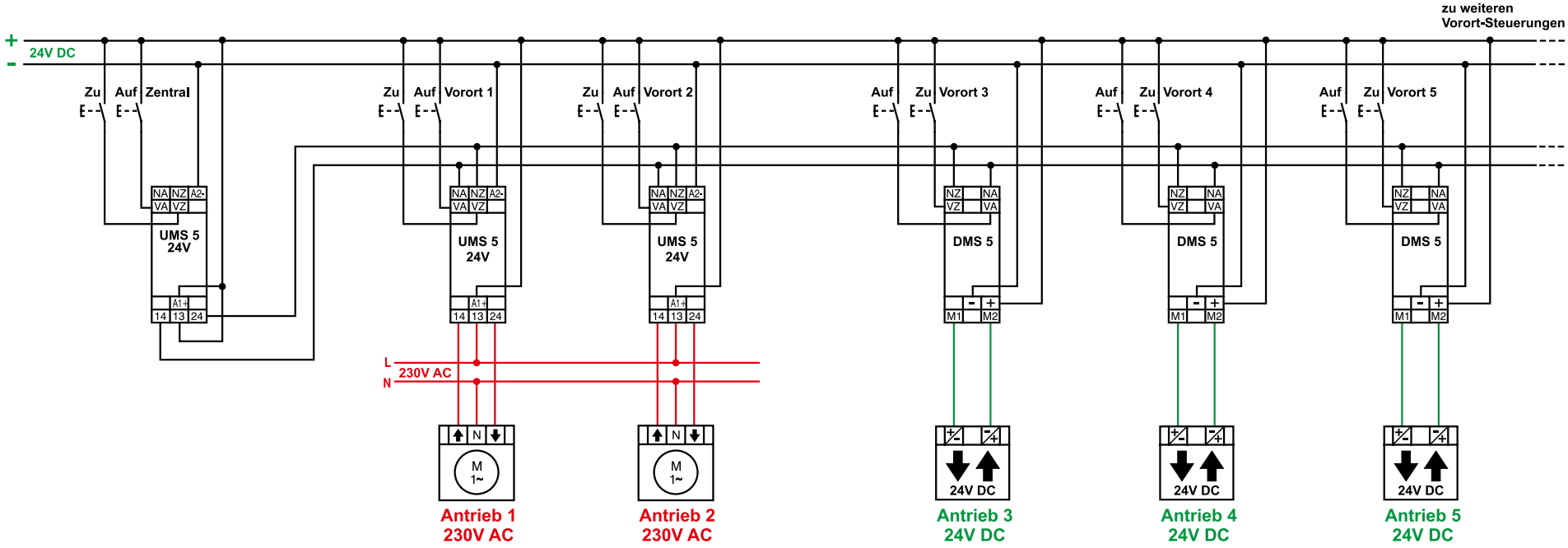

Die funktionsgleichen Steuerungen UMS 5 (für 230V AC-Antriebe) und DMS 5 (für 12-24V DC-Antriebe) lassen sich auch im Mischbetrieb einsetzen. Somit können Antriebssysteme für 230V AC und für 24V DC unkompliziert und ohne zusätzliche Trennrelais beliebig miteinander kombiniert werden.

Die UMS 5 (und die UP-Variante UMS U5) ist auch als Variante für 24V Versorgungsspannung verfügbar. Somit ist bei der Ansteuerung die 24V Kompatibilität zur DC-Steuerung DMS 5 gewährleistet.
Die potentialfreien Relaiskontakte der UMS 5 ermöglichen dennoch den direkten Betrieb von 230V AC-Antrieben.

Schalk Steuerungstechnik GmbH ▪ Am Stellwinkel 2 ▪ 87784 Westerheim
Tel +49 8336 8044-0 ▪ Fax +49 8336 8044-33 ▪ info@schalk.de ▪ www.schalk.de